浙江五洲新春集团股份有限公司
ZHEJIANG XCC GROUP CO.,LTD.

—— 股票代码：603667 ——

G 系列轴承
SERIES BEARINGS

www.xcc-zxz.com

ELECTRIC MOTOR

PUMP

BLOWER

G 系列轴承
SERIES BEARINGS

低扭矩
LOW TORQUE

低温升
LOW TEMPERATURE RISE

低能耗
LOW ENERGY CONSUMPTION

长寿命
LONG LIFE

环保
ENVIRONMENT FRIENDLY

CONVEYOR

TEXTILE MACHINES

AGRICULTURE MACHINERY

我们所生活的世界日益面临能源枯竭的危机，随着全球工业化的发展，自然环境遭到前所未有的破坏；迫切要求低能源消耗，环保的，长寿命的轴承产品满足亟求。

ZKL 开发的G系列轴承产品，包括了密封式的、防尘式的单列深沟球轴承，可以满足广泛的应用要求，与普通系列相比扭矩降低了30%，疲劳寿命提高1.5倍。

The world we live in is increasingly faced with the depletion of the energy crisis. With the development of global industrialization, the natural environment has been unprecedented destruction, which needs the low energy consumption, environmentally friendly and long-life bearings to meet urgent requirements.

ZKL developed G series bearings, including single groove ball bearings with seal sand shields etc. Compared with the normal bearings, the torque of G series bearings are reduced by 30% and the fatigue life expectancy increased by 1.5 times.

- 内径100mm以内
- 单列（密封）深沟球轴承
- 单列（密封）角接触球轴承

- Bore diameter less than 100 mm
- Single row (seal) deep groove ball bearings
- Single row (seal) angular contact ball bearings

性能指标
PERFORMANCE INDEX

项目 ITEM	A 公司 A COMPANY	B 公司 B COMPANY	常规系列 GENERAL SERIES	G系列 G SERIES
扭矩 Torque	F	0.8F	0.85F	0.7F
寿命与可靠性 Life and reliability	$3L_{10}$	$6L_{10}$	$5L_{10}$	$8L_{10}$
密封性能（漏脂率） Sealing performance (leak rate)	≤5%	≤3%	≤3%	≤1%
极限转速 Limiting Speed	n_0	n_0	n_0	$1.5n_0$
低噪音 Low noise	Z2V2	V3	Z3V2	Z3V3

产品符合ROHS和REACH要求
Products accord with ROHS and REACH

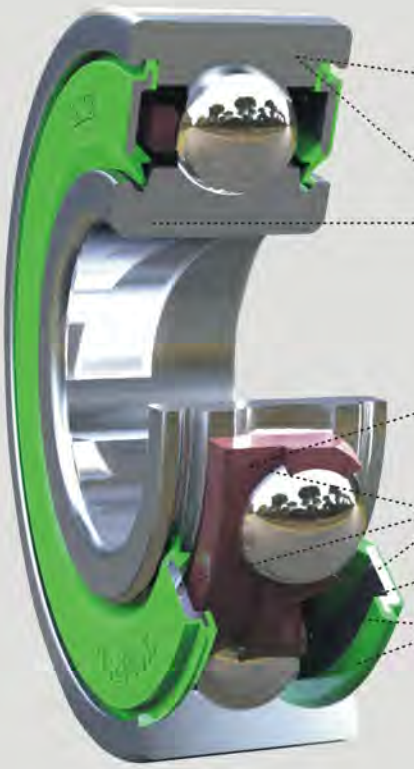

●低扭矩
- 低扭矩的内部结构设计
- 专用低扭矩润滑脂
- 低扭矩密封设计
- 低摩擦扭矩保持架

●高密封性能
- 密封性能优异的密封圈和防尘盖
- 有效的防止内部油脂泄漏
- 有效的防止外部垃圾侵入

●高转速
- 高转速的内部结构设计
- 低离心力的保持架设计
- 高速性能优良的润滑脂

产品优点
PRODUCT ADVANTAGES

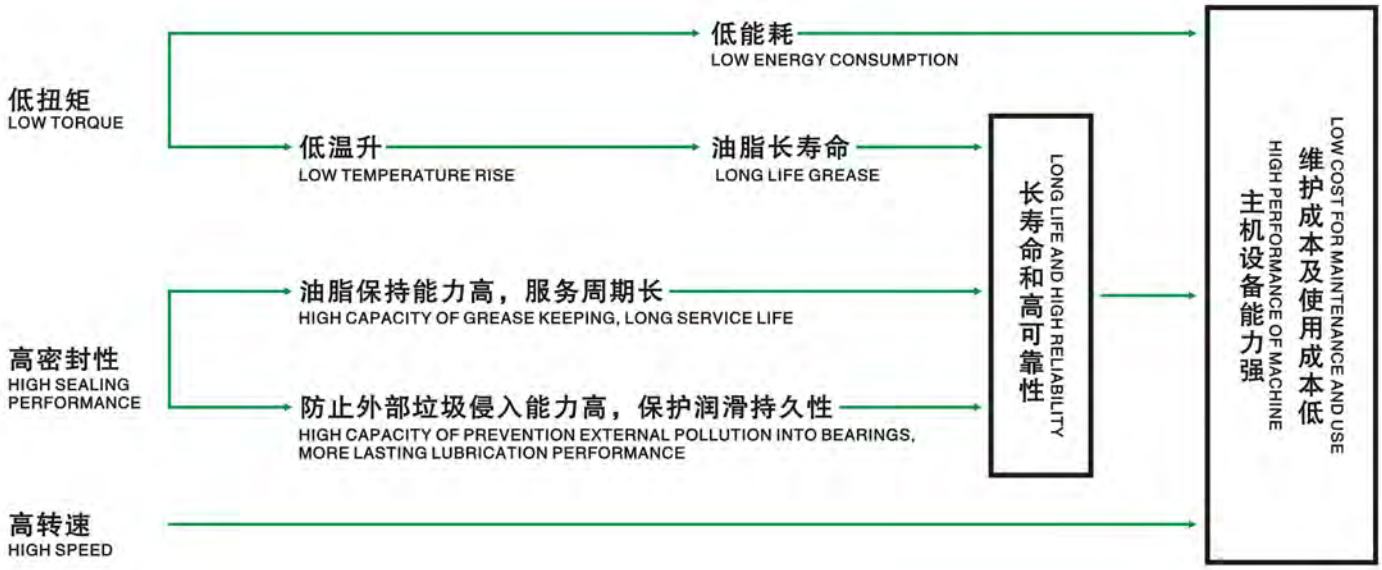

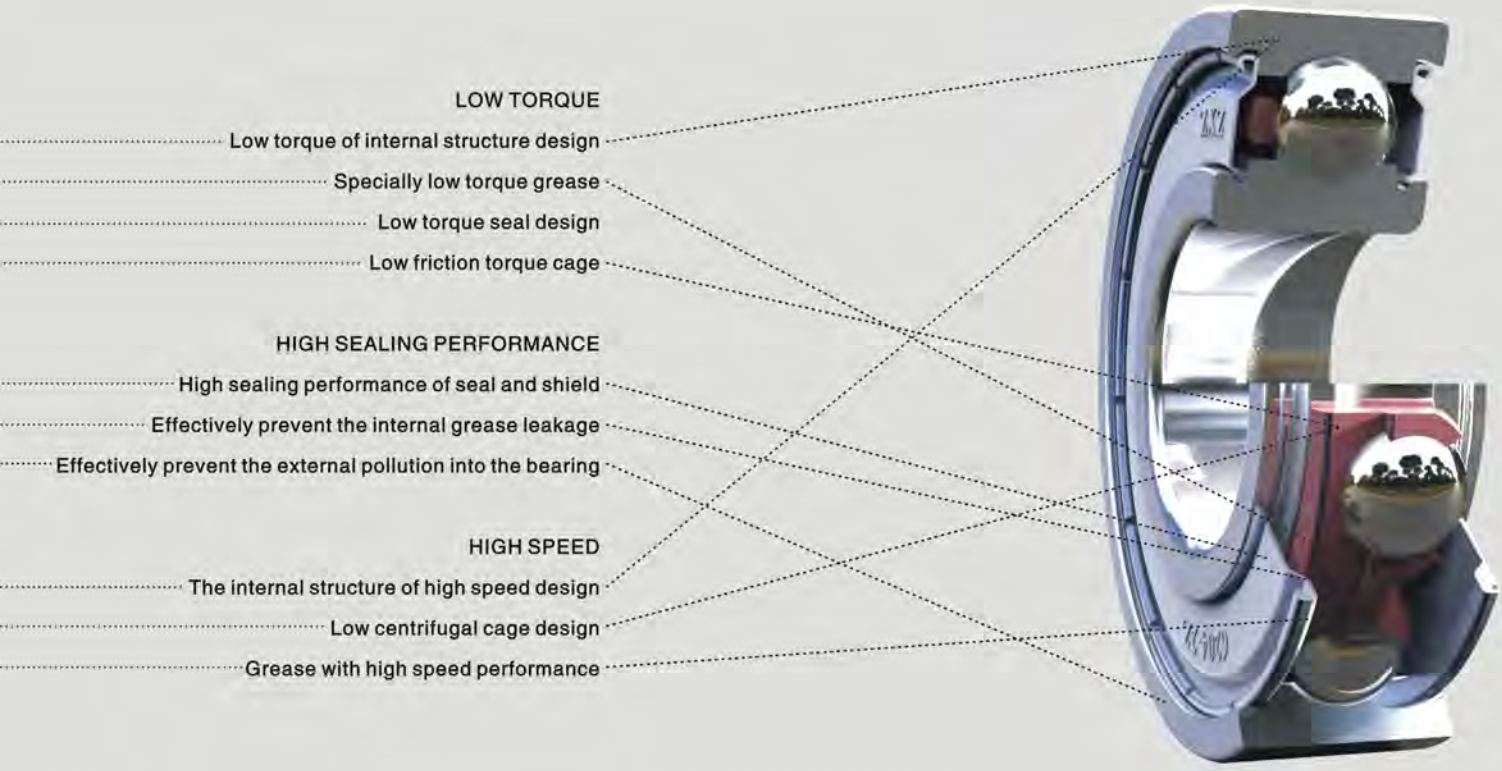

产品优点
PRODUCT ADVANTAGES

●低能源消耗

◇低消耗，意味着电机输出的效率更高，更节能环保。

●Low energy consumption

◇Low power consumption means that the output of the motor is more efficient and more energy and environ mental protection.

图1 DIAGRAM 1

轴承型号：6205-2RZG
Bearing type：6205-2RZG

测试条件（转速：2970rpm 径向载荷：4 N 环境温度：38℃）
Test condition（Speed：2970rpm Radial load：4N Ambient temperature: 38℃）

图2 DIAGRAM 2

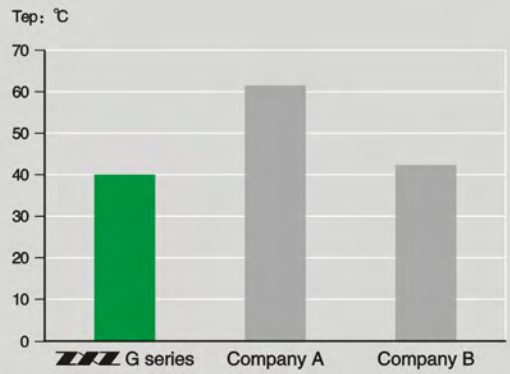

轴承型号：6205-2RZG
Bearing type：6205-2RZG

测试条件（转速：13000rpm 径向载荷：0.294Cr 环境温度：38℃）
Test condition（Speed：13000rpm Radial load：0.294Cr Ambient temperature: 38℃）

产品优点
PRODUCT ADVANTAGES

●使用时较低的温升

◇优化结构设计，降低扭矩和工作温升（见图2）。

◇专用油脂，确保低温升和长寿命。

◇优化密封结构带来产品的低扭矩和高密封性能。

●长寿命、高可靠性

◇产品工作温度降低，意味着油脂、产品的寿命和可靠性提高。

◇高密封性能意味着油脂保持能力更高、寿命更长（见图3和图4）。

◇优质轴承钢材料是产品长寿命、高可靠性的保证。

◇长寿命、高可靠性意味着主机设备更加可靠、长久的运转。

◇与常规系列相比，G系列产品寿命提高1.5倍以上（见图4）。

●Low temperature rise

◇Optimized structure design to reduce torque and working temperature (see diagram 2).

◇Using special grease to ensure low temperature rise and long life.

◇Optimized sealing structure will bring low torque and high sealing performance products.

●Long life, high reliability

◇Reducing the operating temperature means the grease, products service life and reliability will be improved.

◇High sealing performance means the grease can keep longer life (see diagram 3 & diagram 4).

◇High quality bearing steel is the guarantee for long life and high reliability.

◇Long life and high reliability means machine will be more reliably and long-life operation.

◇Compared with the general products, the life of G series products will be increased by 1.5 times (see diagram 4).

图3 DIAGRAM 3

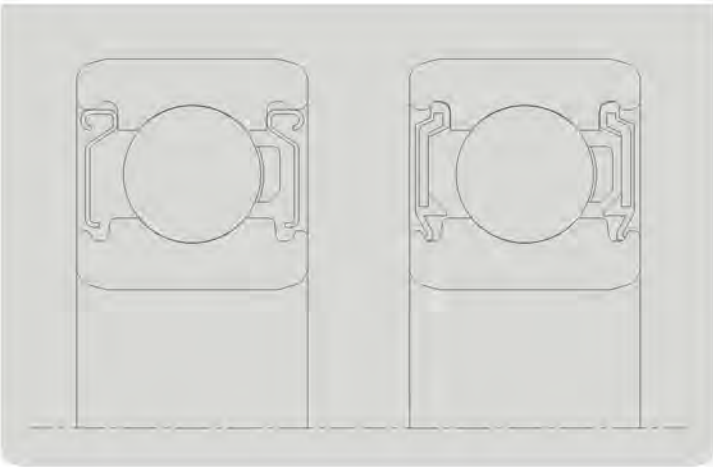

图4 DIAGRAM 4

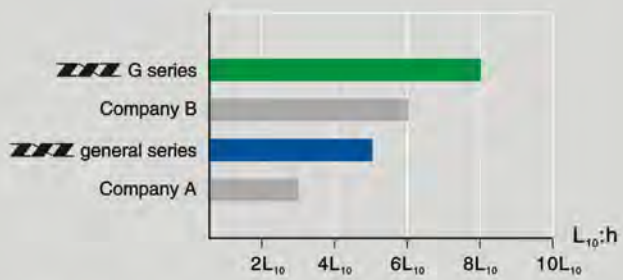

测试条件（转速）：8000rpm 轴承型号：6204/C3+Seals

Testing speed: 8000rpm Bearing type: 6204/C3+Seals

产品优点
PRODUCT ADVANTAGES

●更高的转速能力

◇在一定的温升极限内，低扭矩、低温升，意味着可以有更高的转速工作。

◇更高转速意味着主机设备能力更强。

◇优化结构设计、高水平制造精度，为高转速提供保证。

◇与常规系列相比G系列产品转速提升约50%（见图5）。

●降低设备的维护频率

●降低使用成本和维护成本

●产品符合ROHS和REACH要求

●标准的外形尺寸

●Higher speed capacity

◇In a certain temperature limit, low torque and low temperature rise means higher operating speed.

◇Higher speed means the capacity of machine will be more powerful.

◇Optimized structure design and high level of manufacturing accuracy are the guarantee for the high speed.

◇Compared with general products, the speed of G series products will improve about 50% (see diagram 5).

●Reduce the equipment maintenance times

●Reduce the cost and maintenance cost

●Products accord with ROHS and REACH

●The standard dimension

图5 DIAGRAM 5

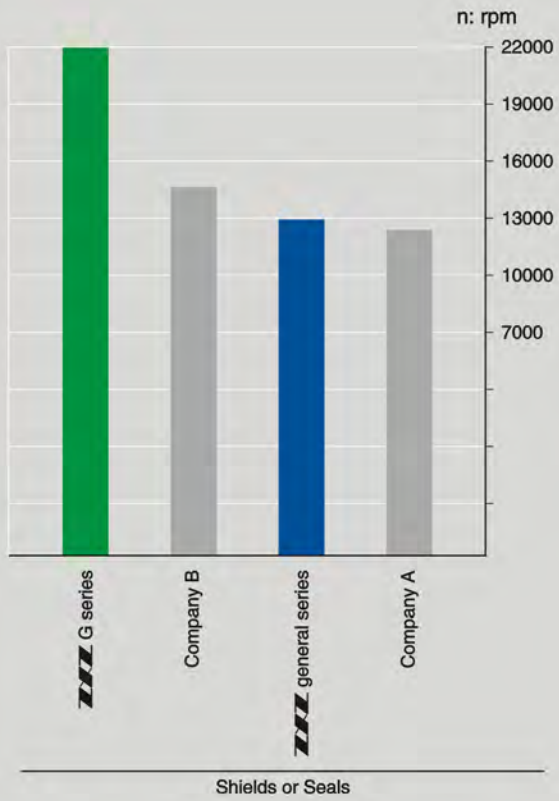

轴承型号：6204/C3
Bearing type：6204/C3

测试条件（轴承温升：50℃ 环境温度：-30~40℃）
Test condition（Temperature rise：50℃ Ambient temperature: -30~40℃）

6000 G系列轴承型号列表				6000 G SERIES BEARING			
d (mm)	D (mm)	B (mm)	C (N)	Co (N)	Ng (rpm)	W (Kg)	Bearing Model
					-2Z/-2RZG		
10	26	8	4550	1970	45000	0.019	6000-2ZG/-2RZG
	30	9	5100	2390	36000	0.032	6200-2ZG/-2RZG
	35	11	8100	3450	33000	0.053	6300-2ZG/-2RZG
12	28	8	5100	2370	42000	0.022	6001-2ZG/-2RZG
	32	10	6800	3050	33000	0.037	6201-2ZG/-2RZG
	37	12	9700	4200	30000	0.06	6301-2ZG/-2RZG
15	32	9	5600	2830	36000	0.03	6002-2ZG/-2RZG
	35	11	7650	3750	30000	0.046	6202-2ZG/-2RZG
	42	13	11400	5450	25000	0.083	6302-2ZG/-2RZG
17	35	10	6000	3250	33000	0.039	6003-2ZG/-2RZG
	40	12	9550	4800	25000	0.065	6203-2ZG/-2RZG
	47	14	13600	6650	22000	0.12	6303-2ZG/-2RZG
20	42	12	9400	5000	27000	0.069	6004-2ZG/-2RZG
	47	14	12800	6600	22000	0.11	6204-2ZG/-2RZG
	52	15	15900	7900	21000	0.15	6304-2ZG/-2RZG
25	47	12	10100	5850	22000	0.08	6005-2ZG/-2RZG
	52	15	14000	7850	19000	0.13	6205-2ZG/-2RZG
	62	17	20600	11200	16000	0.23	6305-2ZG/-2RZG
30	55	13	13200	8300	19000	0.12	6006-2ZG/-2RZG
	62	16	19500	11300	16000	0.2	6206-2ZG/-2RZG
	72	19	26700	15000	14000	0.36	6306-2ZG/-2RZG
35	62	14	16000	10300	16000	0.15	6007-2ZG/-2RZG
	72	17	25700	15300	14000	0.3	6207-2ZG/-2RZG
	80	21	33500	19200	12000	0.48	6307-2ZG/-2RZG
40	68	15	16800	11500	15000	0.19	6008-2ZG/-2RZG
	80	18	29100	17900	12000	0.38	6208-2ZG/-2RZG
	90	23	40500	24000	11000	0.65	6308-2ZG/-2RZG
45	75	16	20900	15200	13000	0.24	6009-2ZG/-2RZG
	85	19	31500	20400	11000	0.43	6209-2ZG/-2RZG
	100	25	53000	32000	10000	0.87	6309-2ZG/-2RZG
50	80	16	21800	16600	12000	0.28	6010-2ZG/-2RZG
	90	20	35000	23200	10000	0.5	6210-2ZG/-2RZG
	110	27	62000	38500	9000	1.12	6310-2ZG/-2RZG
55	90	18	28300	21200	11000	0.4	6011-2ZG/-2RZG
	100	21	43500	29300	9500	0.62	6211-2ZG/-2RZG
	120	29	71500	44500	8400	1.41	6311-2ZG/-2RZG
60	95	18	29500	23200	10000	0.44	6012-2ZG/-2RZG
	110	22	52500	36000	8400	0.82	6212-2ZG/-2RZG
	130	31	82000	52000	7900	1.78	6312-2ZG/-2RZG
65	100	18	30500	25200	10000	0.49	6013-2ZG/-2RZG
	120	23	57500	40000	7900	1.08	6213-2ZG/-2RZG
	140	33	92500	60000	7200	2.17	6313-2ZG/-2RZG
70	110	20	38000	31000	9000	0.65	6014-2ZG/-2RZG
	125	24	62000	44000	7500	1.13	6214-2ZG/-2RZG
	150	35	104000	68000	6700	2.63	6314-2ZG/-2RZG
75	115	20	39500	33500	8400	0.68	6015-2ZG/-2RZG
	130	25	66000	49500	7200	1.23	6215-2ZG/-2RZG
	160	37	113000	77000	6400	3.14	6315-2ZG/-2RZG
80	125	22	47500	40000	7900	0.91	6016-2ZG/-2RZG
	140	26	72500	53000	6700	1.47	6216-2ZG/-2RZG
	170	39	123000	86500	6000	3.75	6316-2ZG/-2RZG
85	150	28	84000	62000	6400	1.84	6217-2ZG/-2RZG
	180	41	133000	97000	5700	4.39	6317-2ZG/-2RZG
90	160	30	96000	71500	6000	2.27	6218-2ZG/-2RZG
	190	43	143000	107000	5400	5.12	6318-2ZG/-2RZG
95	170	32	109000	82000	5700	2.73	6219-2ZG/-2RZG
	200	45	153000	119000	4500	5.9	6319-2ZG/-2RZG
100	180	34	122000	93000	5400	3.32	6220-2ZG/-2RZG
	215	47	173000	141000	4200	7.21	6320-2ZG/-2RZG

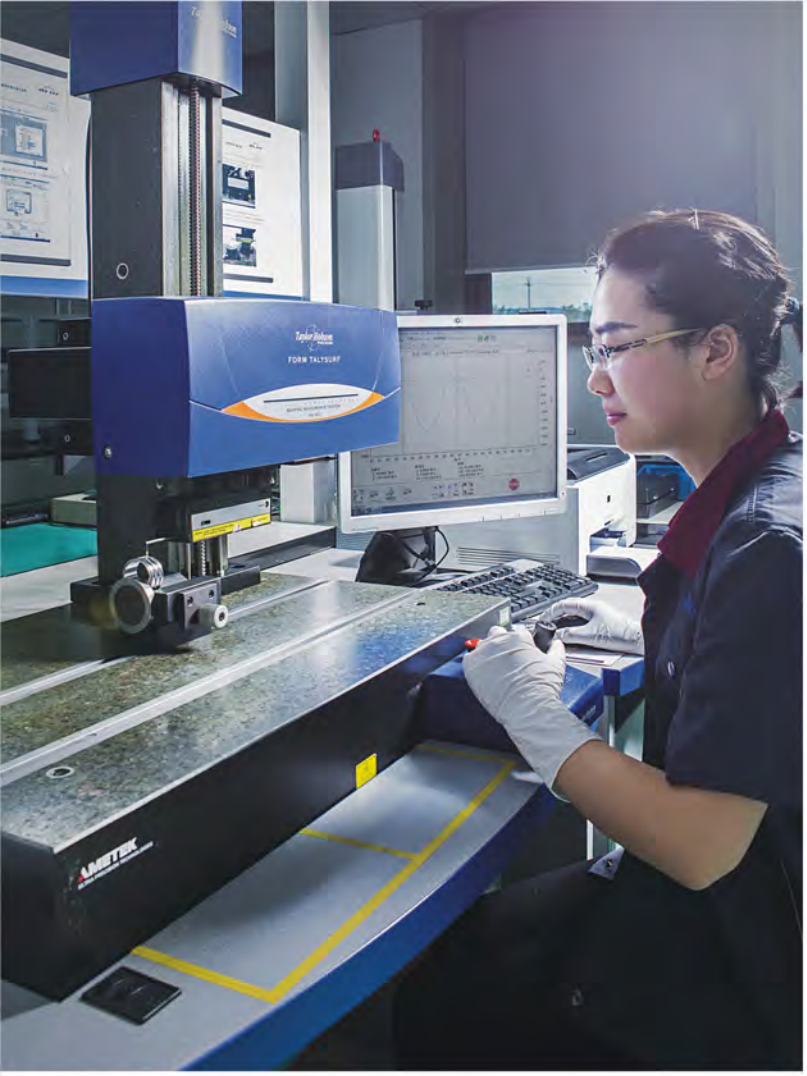

品牌优势
ZRL ADVANTAGES

● 轴承内部结构优化设计
- ◇低扭矩、低噪音、高转速套圈结构设计
- ◇低扭矩、低噪音、高转速保持架结构设计
- ◇高密封性能、低扭矩、高转速密封结构设计
- ◇基于SolidWorks仿真设计

● 材料选择
- ◇选用高洁净度轴承钢
- ◇专用低扭矩、长寿命润滑脂

● 制造加工
- ◇ZRL 具备完整的加工产业链
- ◇世界知名轴承品牌配套能力
- ◇先进的制坯和热处理生产线
- ◇低扭矩、低噪音、高转速、高精度的精加工技术
- ◇可靠的自动化、智能化生产线

● 测试与试验
- ◇健全的理化分析手段
- ◇多手段寿命和可靠性试验能力
- ◇高速性能测试能力
- ◇低扭矩检测能力
- ◇多手段噪音检测能力

● The optimized design of bearing internal structure
- ◇Low torque, low noise and high speed ring structure design
- ◇Low torque, low noise and high speed cage structure design
- ◇High sealing performance, low torque and high rotational speed of sealing structure design
- ◇Simulation design based on SolidWorks

● Material selection
- ◇Selects high cleanliness of bearing steel
- ◇Use low torque and long-life grease

● Processing and manufacturing
- ◇ZRL has complete processing industrial chain
- ◇Manufacture for the world famous bearing brand
- ◇Advanced product line of blocking and heat treatment
- ◇Low torque, low noise, high speed and high precision manufacturing technology
- ◇Reliable intelligent automation production line

● Tests and inspection
- ◇A sound physical and chemical analysis methods
- ◇Life and reliability testing capacity
- ◇High speed testing capacity
- ◇Low torque detection capacity
- ◇Noise testing capacity

轴承试验室 BEARING LABORATORY

寿命试验
LIFE TESTING

噪音检测
NOISE TESTING

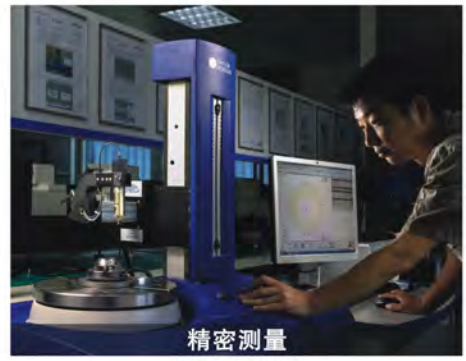
精密测量
MEASUREMENT

制造能力 MANUFACTURING CAPABILITY

高速锻造
HIGH SPEED FORGING

自动锻造线
AUTOMATIC FORGING LINE

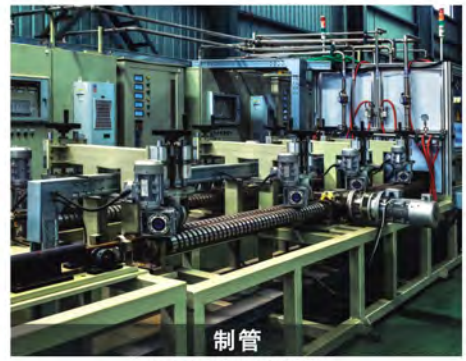
制管
STEEL TUBE MAKING

冷辗
COLD ROLLING

车削自动线
AUTOMATIC TURNING PRODUCT LINE

盐浴热处理
SALT-BATH HEAT TREATMENT

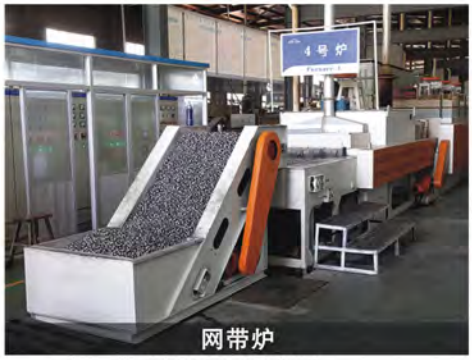

网带炉
MESH BELT FURNACE

磨加工自动线
GRINDING AUTOMATIC LINE

装配自动线
ASSEMBLY AUTOMATION LINE

世界，因我转动而美丽……

The world becomes more beautiful in that we are rotating …

浙江五洲新春集团股份有限公司
ZHEJIANG XCC GROUP CO.,LTD.

地址：浙江省新昌县泰坦大道199号
ADD: No.199, Taitan Main Road, Xinchang, Zhejiang, China

市场开发部 Marketing Dept.
TEL: 86-0575-86339600 E-mail: xcc@xcc-zxz.com

进出口部 Import & Export Dept.
TEL: 86-0575-86938111 FAX: 86-0575-86024308

营销中心 Service Center
TEL: 86-0575-86013999 FAX: 86-0575-86011937 E-mail: yingxiao@xcc-zxz.com

办公室 Administration Office
TEL: 86-0575-86013666 FAX: 86-0575-86013835